TAVELLINO
_SHOWCASE CATCH

CODICI _*CODES:* G-TAV...

CODICE_*CODE:*
G-TAV

AM ARG BR CO
CR OL OLD SA

FELTRE
Materiale: Ottone
–
FELTRE
Material: Brass

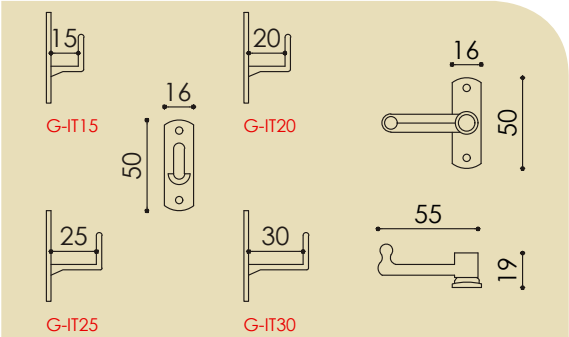

INCONTRI PER TAVELLINO FELTRE_*THICKNESS:*
Art: **G-IT15** 15 mm / **G-IT20** 20 mm / **G-IT25** 25 mm / **G-IT30** 30 mm