CARAVAGGIO

CON VITI LUNGHE 95 mm_*WITH LONG SCREWS 95 mm*

CODICE_*CODE:*
G-051AL

LA 50

MATERIALE_*MATERIAL:* Ottone/Brass

a

BSO CO OLD

MANIGLIONE_*PULL HANDLE*

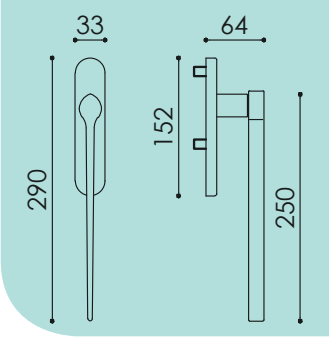

NICCHIA_*NICHE*

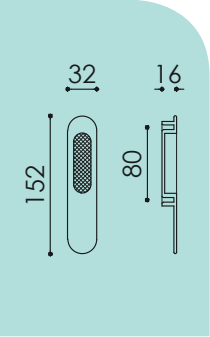

DAVID

CON VITI LUNGHE 95 mm_*WITH LONG SCREWS 95 mm*

CODICE_*CODE:*
G-012AL

AM ARG BG BR CO CR OL OLD PVD SA

MATERIALE_*MATERIAL:* Ottone/Brass

b

NOTA_*NOTE:*
Disponibile versione accoppiata con foro yale **G-012ALY,** o versione con collo basso **G-012ALY/CB**, o solo la nicchia con codice **G-012AN**
*Available in coupled version with Yale keyhole **G-012ALY**, or low neck version **G-012ALY/CB**, or only the Flush Pull Handle with code **G-012AN***

MANIGLIONE_*PULL HANDLE*

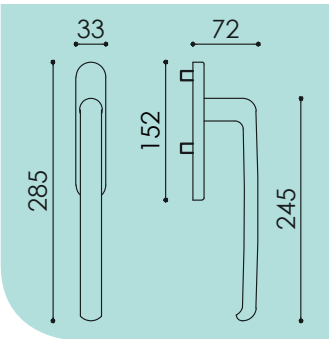

NICCHIA_*NICHE*

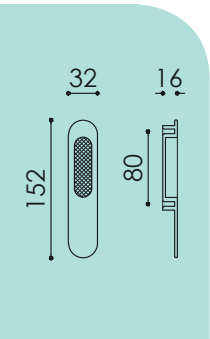

a b